电机参数(Motor parameters)

额定电压(Rated voltage)	48	V
额定功率(Rated power)	750	W
额定转速(Rated speed)	3000	r/min
空载转速 (No-load speed)	4500	r/min
额定转矩(Rated torque)	2.38	Nm
额定电流(Rated current)	16.8	A
转子惯量(Rotor inertia)	9.2E-005	kg.m²
反电势常数 (Ke)	0.11	Vs/Rad
线电阻(Line resistance)	0.06	Ohms
线电感(Line inductance)	0.43	mH
极对数(Number of Poles	5	2P
绝缘等级(Insulation class)	F	
防护等级(Protection level)	IP65	Except for the shaft end
编码器 (Encoder)	磁电编码器 (Magnetic encoder)	绝对值 (Absolute value)

编码器定义表 (Encoder Definition Table)

定义 (Definition)	连接线 (Connecting wire)	DB15 (公头) Male plug
1 (+5V)	红色 (Red)	1
2 (GND)	黑色 (Black)	11
3 (485+)	蓝色 (Blue)	10
4 (485-)	黄色 (Yellow)	12
PE	屏蔽线 (Shielded cable)	接地 (Grounding wire)

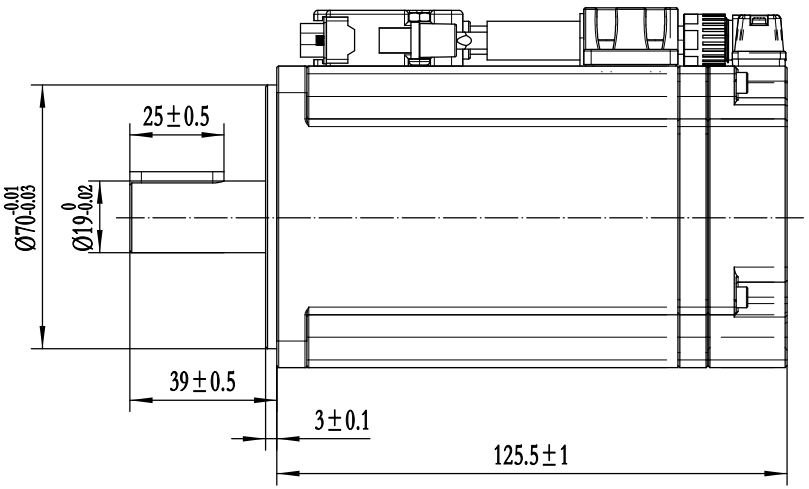

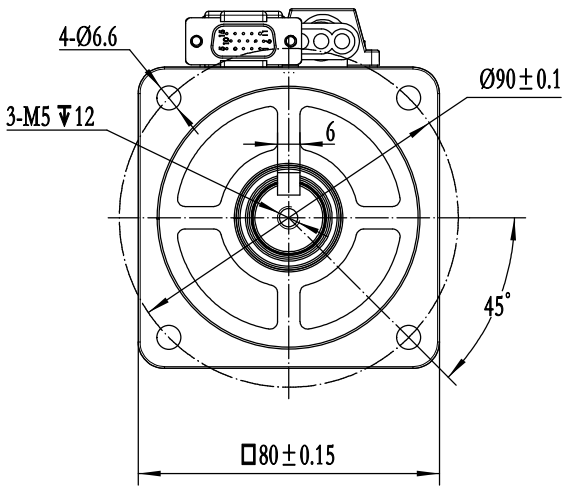

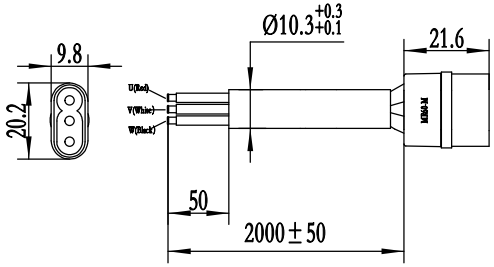

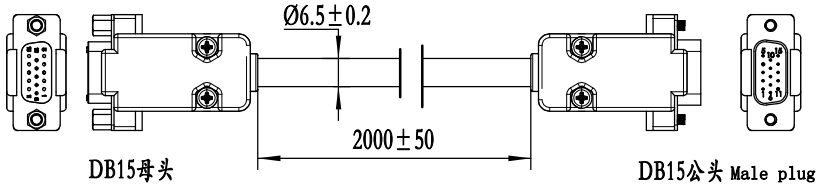

1、外观颜色（黑色）；
Exterior finish(Black);

2、电机冷态绝缘电阻，在DC500V时，>10MΩ；
Motor cold insulation resistance, >10MΩ under DC500V;

3、电机可以承受有效值AC500V、50-60Hz，历时5S的冲击，没有击穿现象；
The motor can withstand an effective value of AC500V, 50-60Hz for a duration of 5 seconds without breakdown;

4、电机可以满足S1连续工作。
The motor can meet S1 continuous operation。

标记	处数	更改文件名	签字	日期	外形图（规格书）Outline Drawing (Specification)			ZGC Servo Motor(ChangZhou)Co.,Ltd
设计		MLJ			图样标记	重量	比例	ZGC80SV75-48V-SM电机外形图（规格书）
						2.7kg	1:1	0210000012
			日期	25.10.10	共 张	第 张		